WARN

Sirènes & trompes

A100DC24R Sirène multi-tons électronique | max. 110dB @ 1m | 10-60V DC | rouge

EAN: A100DC024MA0A1R

Caractéristiques

Certificat UL	Oui
Certificates, labels, marquages	CE, UL, cUL,EAC, GOST-R
Couleur	RAL 3000 rouge
Dimensions	86mm x 86mm x 85mm
EN 54-3	Oui
Entrée de câble	1x M20 découpe
Humidité relative	Moins de 90% (sans condensation) à 20°C
Indice IP	IP66
Marquage CE	Oui
Marque	E2S
Matière	ABS
Modèle	Sirène multi-tons électronique
Niveau sonore (max.)	110dB(A) @ 1m

Niveaux d'alarme	4
Nombre de tonalités	64
Poids	260g
Portée	38m
Portée effective	38m @ 1KHz
Régulateur de volume	12dB(A)
Température d'utilisation	-40°C jusqu'à +66°C
Tension	24V
Tension de fonctionnement	10-60V DC
Tension nominale	24V DC
Type	Configuration préalable
Type de montage	Pattes de fixation à l'extérieur
Type de tension	DC

Good to know

Le volume peut être réglé à l'aide d'un potentiomètre sur le PCB.

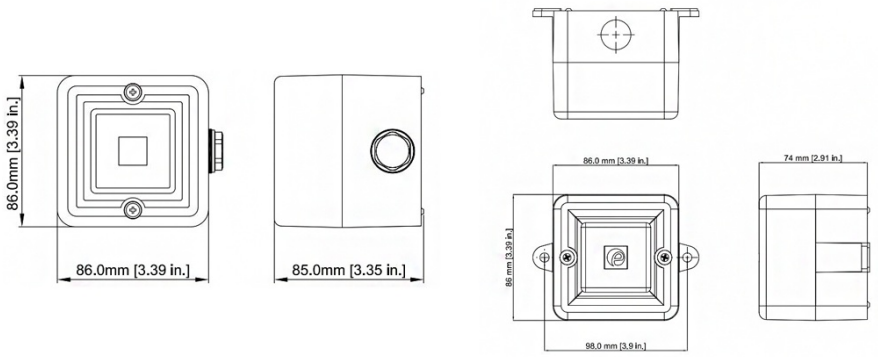
86.0mm [3.39 in.]
86.0mm [3.39 in.]
85.0mm [3.35 in.]
86,0 mm [3,39 in.]
74 mm [2,91 in.]
86 mm [3,39 in.]
98,0 mm [3,9 in.]