WARN

Sirènes & trompes

H100B230G

Klaxon d'alarme | max. 100dB @ 1m | 40-260V AC/DC | gris

Caractéristiques

Certificates, labels, marquages	CE, GOST-R, EAC
Couleur	RAL 7038 gris
Courant nominal	48V DC 15mA / 115V DC 19mA / 240V AC 10mA
Dimensions	86mm x 86mm x 85mm
Entrée de câble	1x 5-7mm oeillet
Humidité relative	Moins de 90% (sans condensation) à 20°C
Indice IP	IP65
Marquage CE	Oui
Marque	E2S
Matière	ABS
Modèle	Klaxon d'alarme

Niveau sonore (max.)	100dB(A) @ 1m
Niveaux d'alarme	1
Nombre de tonalités	3
Poids	118g
Température d'utilisation	-25°C jusqu'à +50°C
Tension	48V
Tension de fonctionnement	48-230V AC/DC
Tension nominale	48-230V AC/DC
Type	Configuration préalable
Type de montage	Montage mural
Type de tension	AC

Good to know
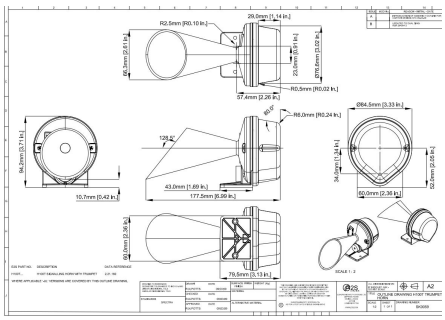
Ce klaxon électronique reproduit très fidèlement le son du buzzer classique.