WARN

Combinés optiques-sonores

PB301 Base | montage coudé | 12-24V AC/DC | gris

Caractéristiques

Certificat UL	Oui
Certificates, labels, marquages	CE, UL type 4X, EAC
Couleur	RAL 7035 gris clair
Dimensions	100mm x 115mm x 61mm
Entrée de câble	Presse-étoupe
Indice IP	IP66
Marquage CE	Oui

Marque	PIPS
Matière	Polycarbonate
Poids	190g
Température d'utilisation	-40°C jusqu'à +55°C
Tension électrique	12-24V AC/DC
Type	Base pour module PIPS
Type de montage	Montage mural

Good to know
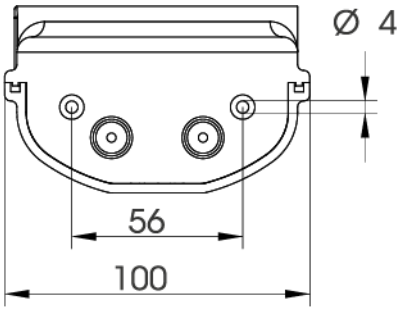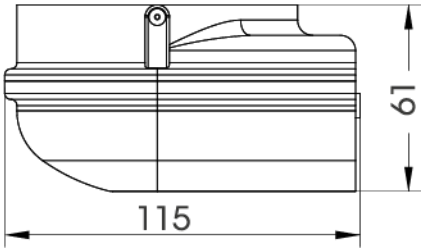
Cette base représente le choix idéale pour une installation contre un mur. La polyvalence de cette base est mise en évidence par 4 entrées de câble (2 par la face inférieure et 2 par la face latérale).