WARN

Combinés optiques-sonores

PB402 Base | double | 40-80V AC/DC | gris

Caractéristiques

Certificat UL	Oui
Certificates, labels, marquages	CE, UL type 4X, EAC
Couleur	RAL 7035 gris clair
Dimensions	120mm x 117mm x 97mm
Entrée de câble	Presse-étoupe
Indice IP	IP66
Marquage CE	Oui

Marque	PIPS
Matière	Polycarbonate
Poids	350g
Température d'utilisation	-40°C jusqu'à +55°C
Tension électrique	40-80V AC/DC
Type	Base pour module PIPS
Type de montage	Montage mural

Good to know

Cette double base offer la possibilité d'installer 2 modules de PIPS différerents en 1 solution. Il est ainsi possible de realiser des combinaisons acoustiques et visuelles absolument uniques. En outre, cette base est équipée de 2x presse-étoupe M20 / joint d'étanchéité.

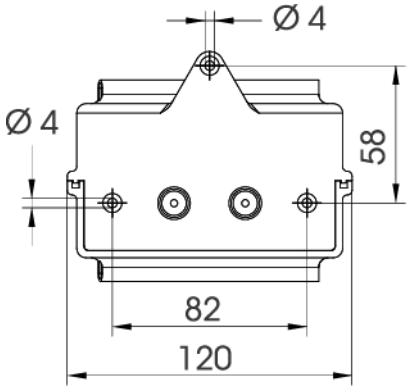
Ø 4
Ø 4
58
82
120

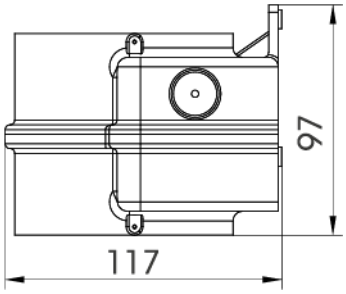
97
117