WARN

Combinés optiques-sonores

PB501 Base | encastrée | 12-24V AC/DC | blanc

Caractéristiques

Certificates, labels, marquages	CE
Couleur	RAL 9003 blanc
Dimensions	Ø146mm x 71mm
Indice IP	IP66
Marquage CE	Oui
Marque	PIPS

Matière	Polycarbonate
Poids	220g
Température d'utilisation	-40°C jusqu'à +55°C
Tension électrique	12-24V AC/DC
Type	Base pour module PIPS
Type de montage	Installation encastrée

Good to know

Cette balise est la solution idéale pour un montage dans un faux plafond, par exemple. Cette base garantit une installation aisée et discrete, appropriée pour toutes les situations soumises à des norms esthétiques, comme les espaces publics et les applications commerciales.

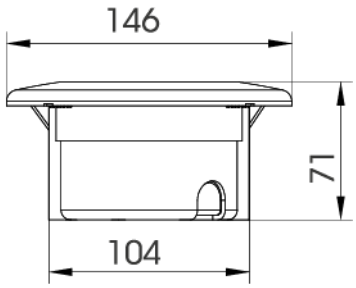
146
71
104

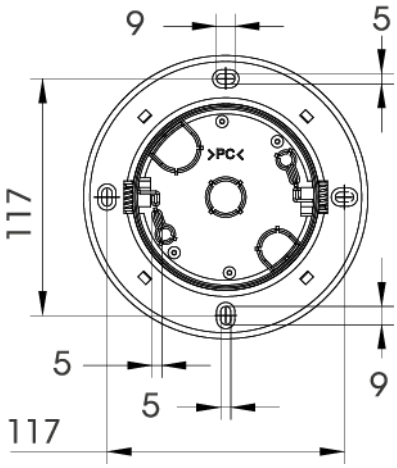
9
5
117
>PC<
5
5
9
117