SKP-M1J-Y Gyrophare à LED, IP23, Ø150mm 12-24V DC, câble/jaune

Caractéristiques

Buzzer	Non
Certificat UL	Oui
Certificates, labels, marquages	CE, cULus, EAC, KC
Couleur lentille	Jaune
Courant nominal	12V DC 0,21A / 24V DC 0,12A
Dimensions	Ø150mm x 201mm
Durée de vie des LEDs	100 000h
Effets d'éclairage	Rotation
Humidité relative	Moins de 90% (sans condensation) à 20°C
Indice IP	IP23
Intensité lumineuse	27 700cd
Longueur de câble	500mm
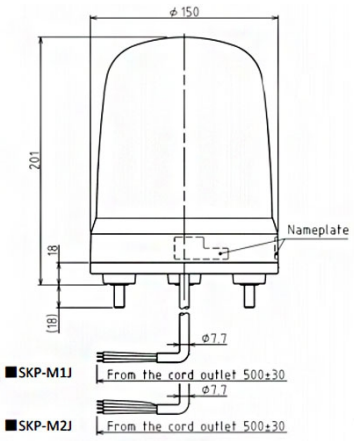
Marquage CE	Oui
Marque	Patlite
Matière	Polycarbonate
Particularités	Rotation 120x/minute
Poids	670g
Résistance aux chocs	4,5G
Température d'utilisation	-10°C jusqu'à +50°C
Tension	12V DC / 24V DC
Tension de fonctionnement	10-30V DC
Tension nominale	12-24V DC
Type de montage et de connexion	Montage à 3 vis/câble