WARN

Avertisseurs optiques

SL10-M2KTN-B

Balise LED | fixe/flash | Ø100mm | 100-240V AC | bornier | bleu

Caractéristiques

Buzzer	Non
Certificat UL	Oui
Certificates, labels, marquages	CE, cULus, EAC, KC
Couleur lentille	Bleu
Courant nominal	100V AC 0,08A / 240V AC 0,04A
Dimensions	Ø100mm x 140mm
Durée de vie des LEDs	100 000h
Effets d'éclairage	Fixe, clignotant et triple flash
Humidité relative	Moins de 90% (sans condensation) à 20°C
Indice IP	IP66
Intensité lumineuse	45cd
Longueur de câble	500mm

Marquage CE	Oui
Marque	Patlite
Matière	Polycarbonate
Particularités	Clignotements 180x/minute ou impulsions 120x/minute
Poids	380g
Résistance aux chocs	4,5G
Température d'utilisation	-20°C jusqu'à +50°C
Tension	115V AC / 230V AC
Tension de fonctionnement	90-250V AC
Tension nominale	100-240V AC (50/60Hz)
Type	Configuration préalable
Type de montage et de connexion	-30°C jusqu'à +80°C

Good to know

Les fonctions standards et flash caractérisent cette balise à LED. La lentille de Fresnel nouvellement développée distribue la lumière uniforme de toutes les surfaces du dôme, y compris le dessus.

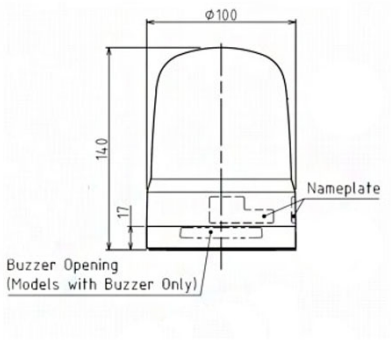
Φ100
140
17
Nameplate
Buzzer Opening
(Models with Buzzer Only)