WARN

Éclairage de signalisation à LED

111090-15 SIGNALED II | 760mm | RGB

Caractéristiques

Angle du faisceau	120°
Certificates, labels, marquages	CE, UKCA, ETL Listed
Contenu du kit	2 paires de supports de montage
Couleur	RGB
Dimensions	760mm x 25mm x 30mm
Durée de vie des LEDs	>60 000h
Efficacité lumineuse	155lm/W
Flux lumineux	R: 177lm / G: 81lm / B: 279lm
Indice IP	IP54
Longeur	760mm
Marque	LED2WORK
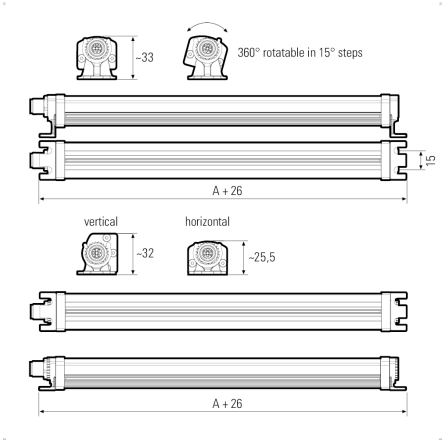
Matière	Boîtier: aluminium | lentille: polycarbonate
Modèle	SIGNALED II RGB
Pays d'origine	Allemagne
Poids	500g
Puissance (max.)	7,9W
Raccordement	M12 (A-code), 5-pin
Source lumineuse	LED
Température d'utilisation	-10°C jusqu'à +50°C
Tension nominale	24V DC
Type de lentille	Blanc diffus
Variation lumière	Non