111010-15 LEANLED II | 760mm | Blanc

EAN: 4260556624112

Caractéristiques

Angle du faisceau	120°
Certificates, labels, marquages	CE, UKCA, ETL Listed
Contenu du kit	Inclusief 1 paar montagebeugels
Couleur	Blanc (blanc du jour)
Dimensions	760mm x 31mm x 26mm
Durée de vie des LEDs	>60 000h
Efficacité lumineuse	155lm/W
Flux lumineux	3004lm
Indice IP	IP54
Longeur	760mm
Marque	LED2WORK
Matière	Boîtier: aluminium | lentille: polycarbonate
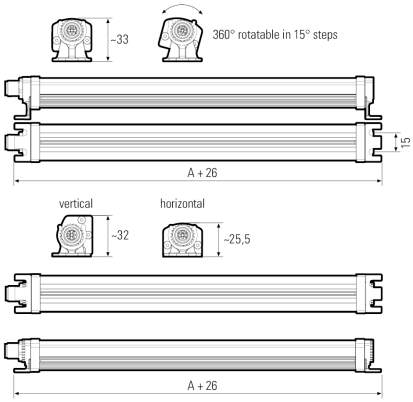
Modèle	LEANLED II
Pays d'origine	Allemagne
Poids	500g
Puissance (max.)	19W
Raccordement	M12 (A-code), 5-pin
Reproduction de couleur	>85
Source lumineuse	LED
Température d'utilisation	-10°C jusqu'à +60°C
Température de couleur	5200K - 5700K
Tension nominale	24V DC
Type de lentille	Blanc diffus
Variation lumière	Oui, en option avec accessoire